ポーラス・スプリットン
間知ブロック（環境保全型）

新光コンクリート工業株式会社

本　社・工　場
〒989-2421 宮城県岩沼市下野郷字新拓150
TEL 0223-22-4131　FAX 0223-22-4132
http://www.shinkoh-concrete.co.jp

新光コンクリート工業株式会社

SPLITTON （スプリットン・ポーラス）
環境保全型スプリットンブロック

特徴

❶ スプリットン製品全体がポーラスコンクリートになっています。

❷ 表面は自然な凹凸があり製品全体の空隙が多く虫・コケ・微生物の生息がしやすい環境になります。

❸ ポーラスの為小さい種子は内部に付着し発芽の要因になります。

❹ 経年変化による汚れなども比較的目立ちません。

スプリットン間知ブロック標準展開図

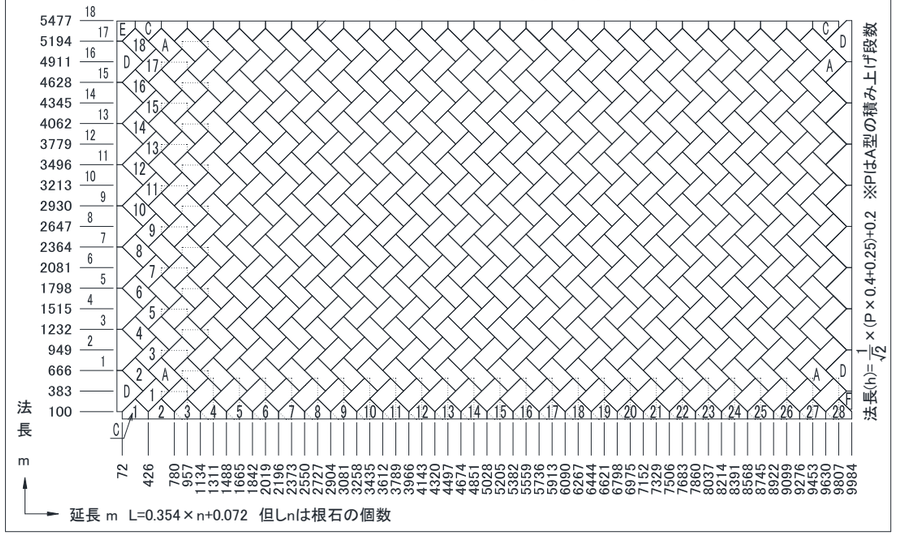

ポーラススプリットン間知ブロック製品規格図

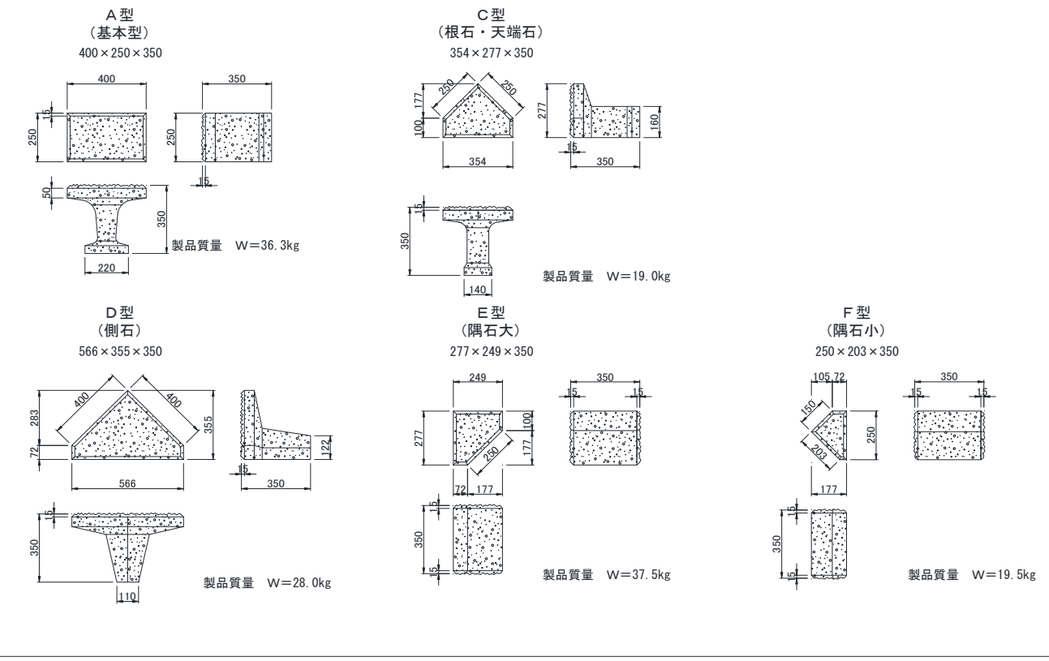

施工歩掛表（1㎡当り）

種別	規格	単位	数量	単価	金額
スプリットン・ポーラス	400×250×350mm	個	10		
胴込コンクリート		M^3	0.19		
裏込コンクリート		M^3			
積（谷積）工		人	0.32		